SF50-K2220机器人性能参数表

项目		应用场合 码垛、搬运、上下料
结构		垂直多关节型
关节数		4轴
放置方式		地面安装
最大动作速度	J1轴	125° /s
	J2轴	125° /s
	J3轴	140° /s
	J4轴	200° /s
最大动作范围	J1轴	±172°
	J2轴	+50° /-95°
	J3轴	+30° /-72°
	J4轴	±360°
最大活动半径		2220mm
手部最大负载		最大50kg
重复精度		±0.2mm
防护等级		IP65
安装环境温度		0-45° C
机器人本体重量		616KG
驱动方式		使用AC伺服电机驱动
环境湿度		95%RH以下（无结露）

SF50-K2220机器人运动范围图

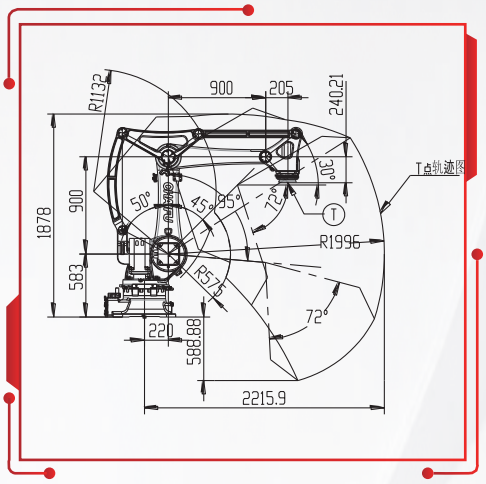

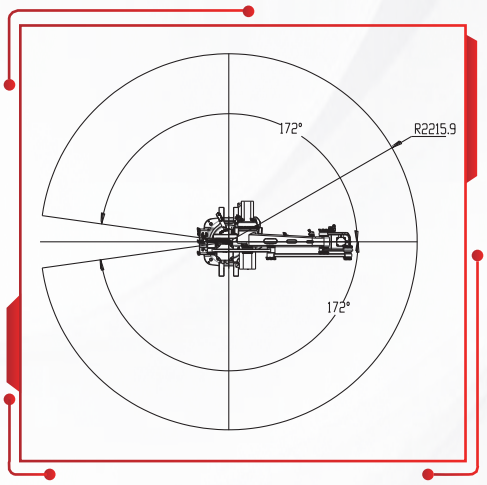
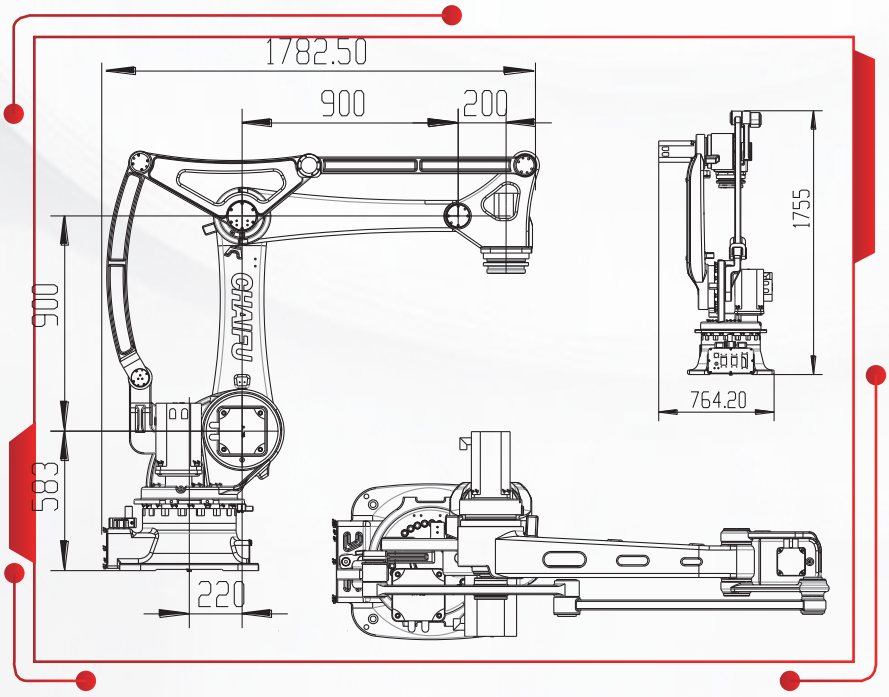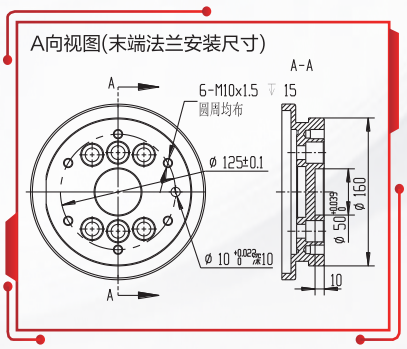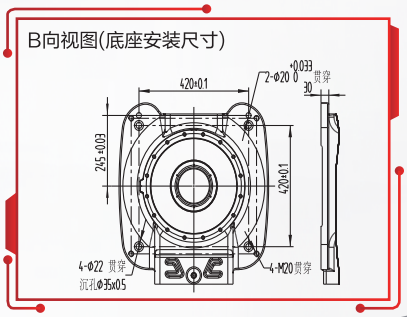
SF50-K2220机器人外观及安装尺寸